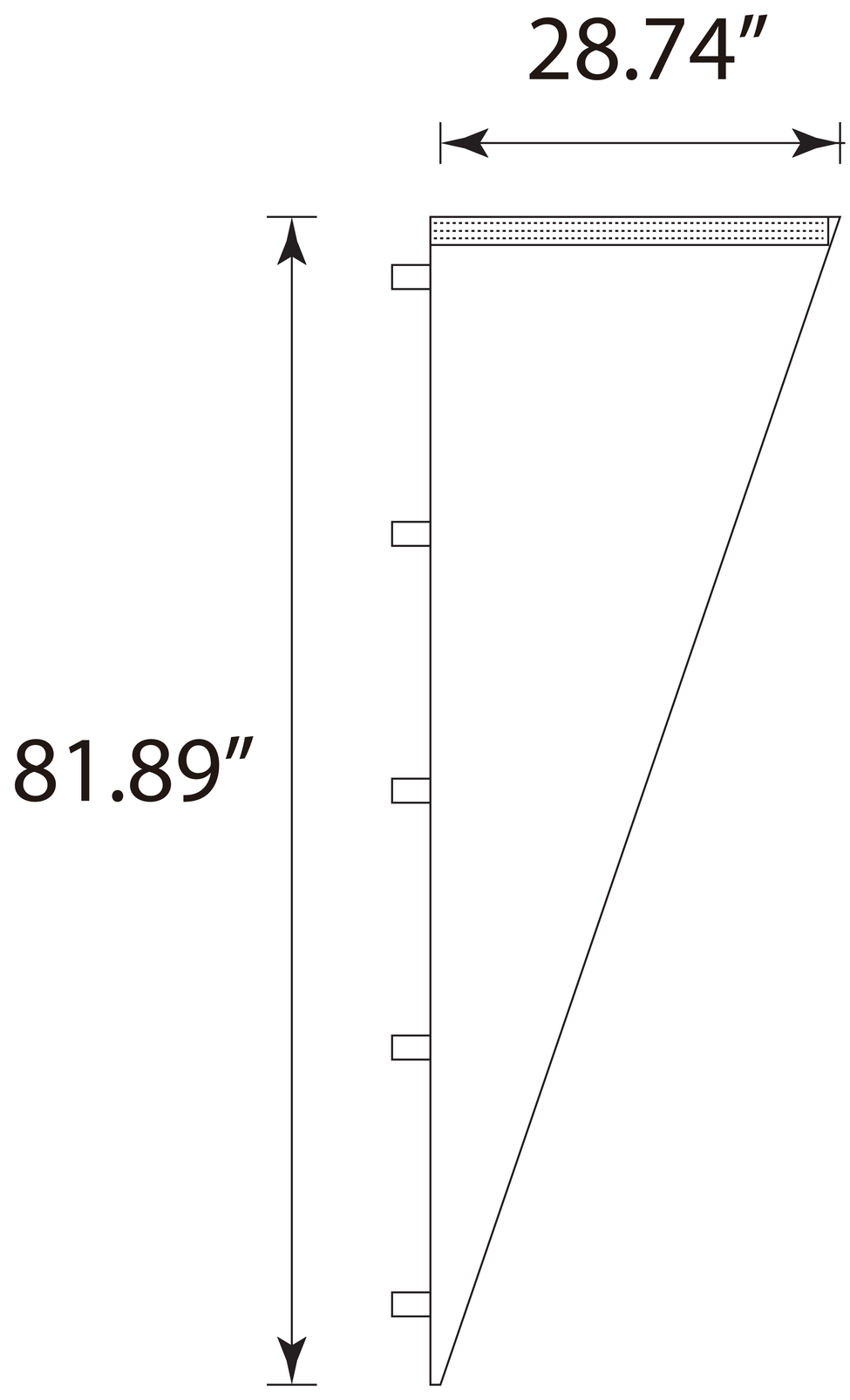Left