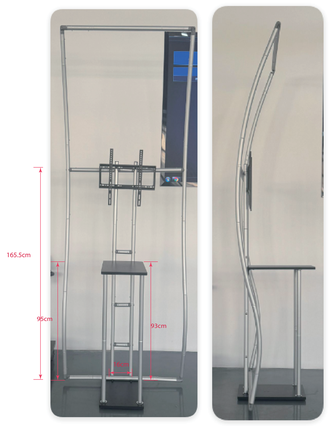

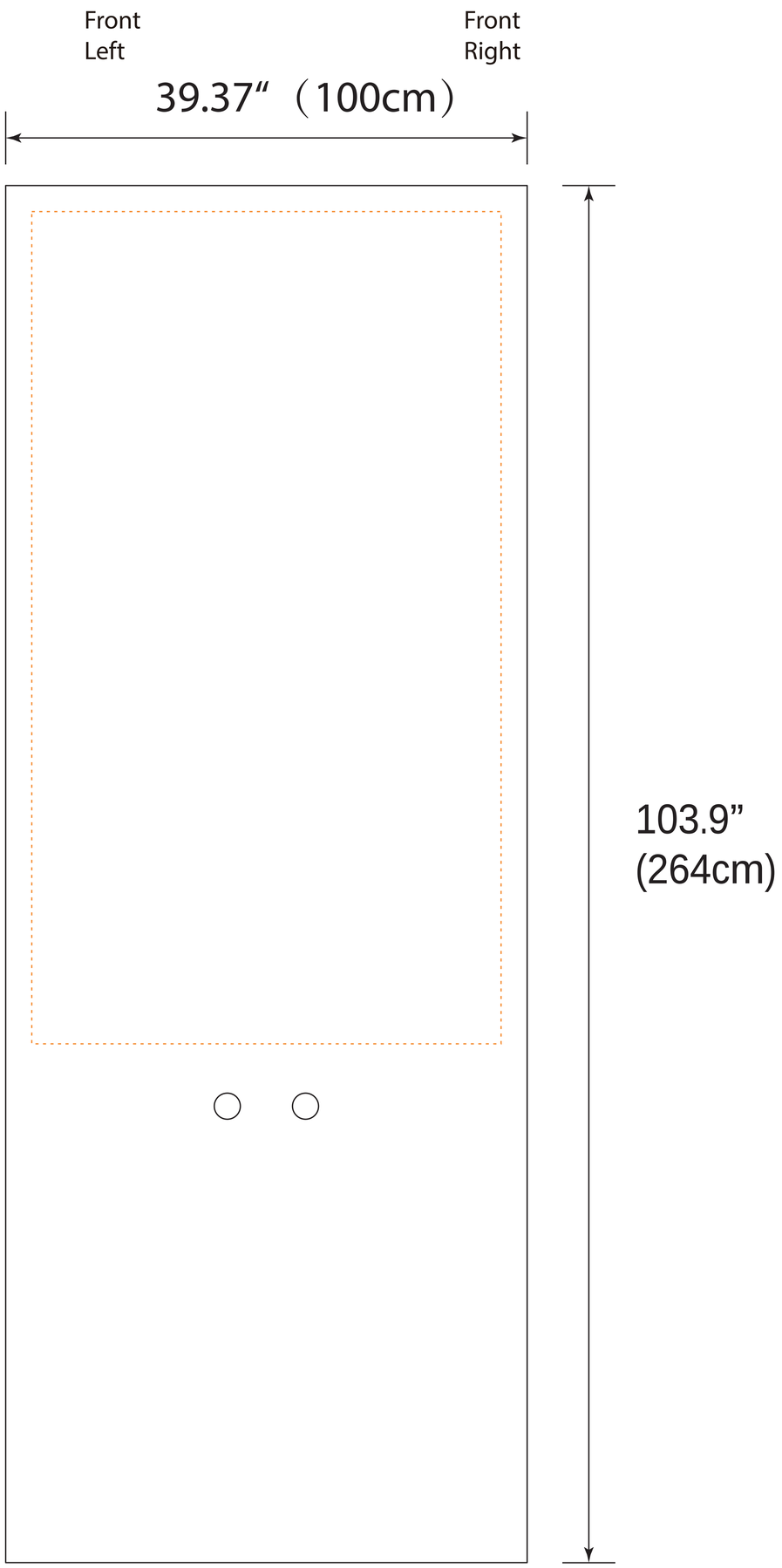
Front
Left
Front
Right
39.37“（100cm）
103.9”
(264cm)

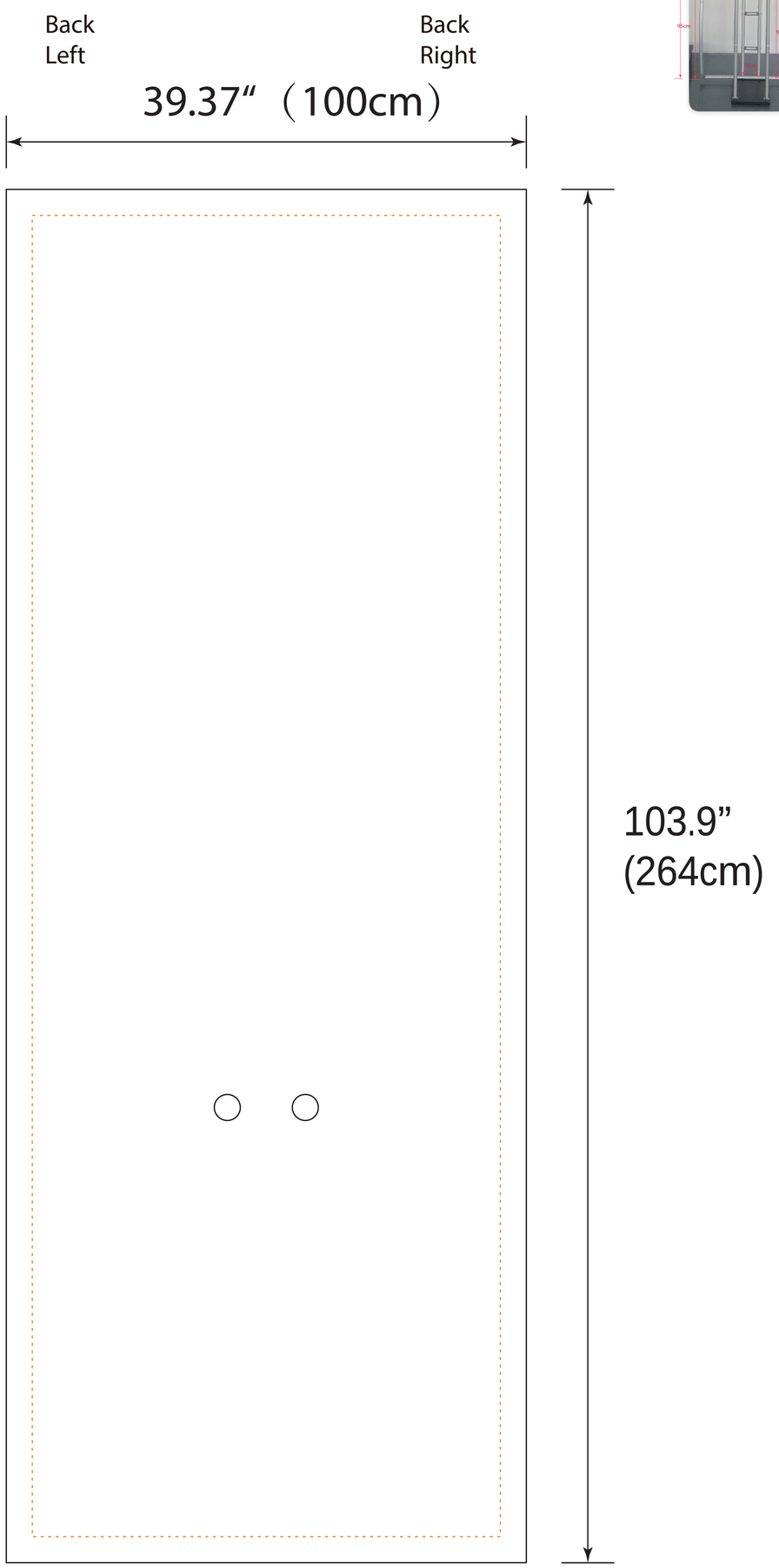
Back
Left
Back
Right
39.37“（100cm）
103.9”
(264cm)